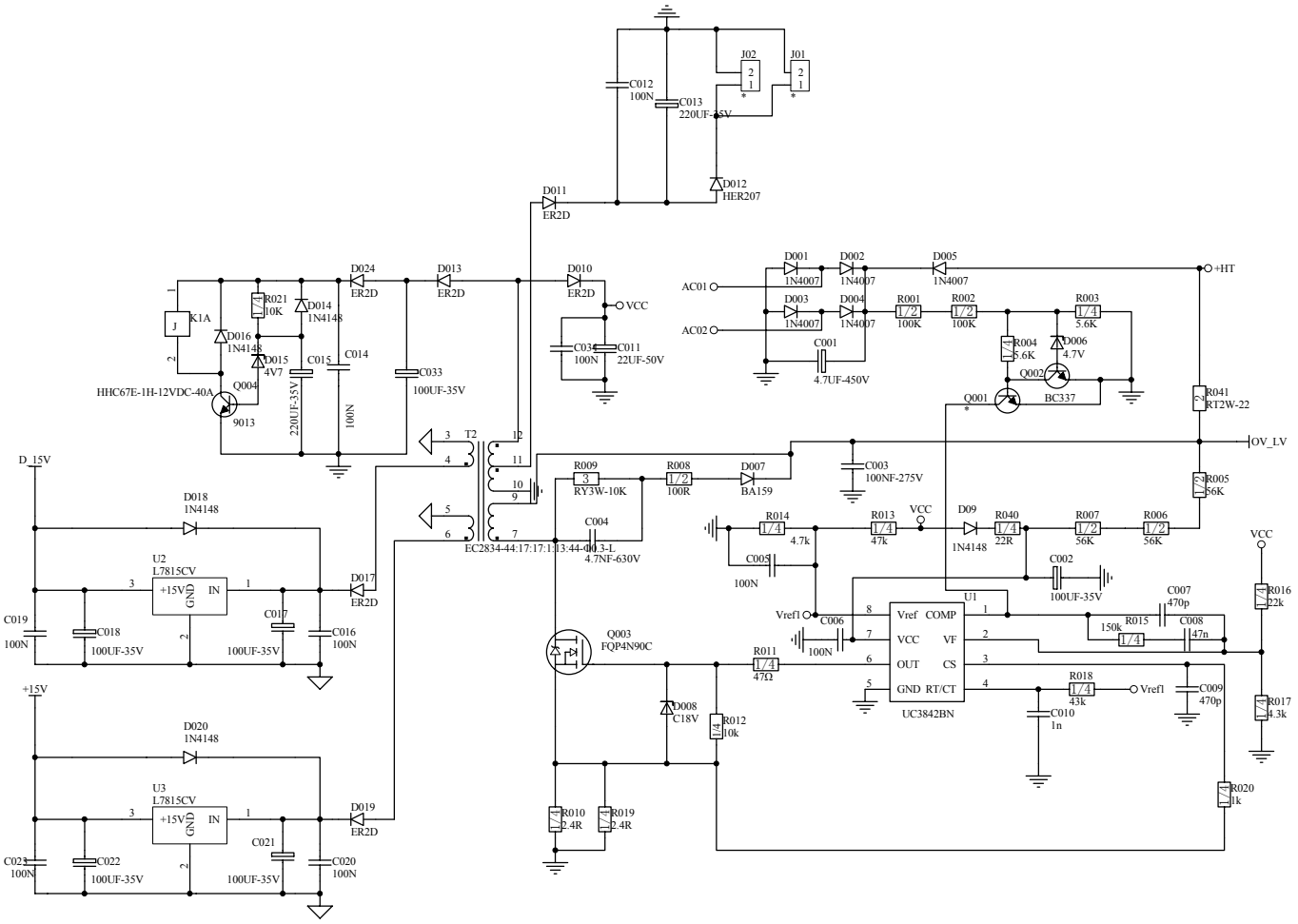

设计	崔正永	20130729	ENDU200PW	V2.0
绘制			开关电源原理图	上海广为焊接设备有限公司
校对				Shanghai Greatway Top Power CO.,Ltd
审核				
标化				
批准			第 2 页 共 5 页	